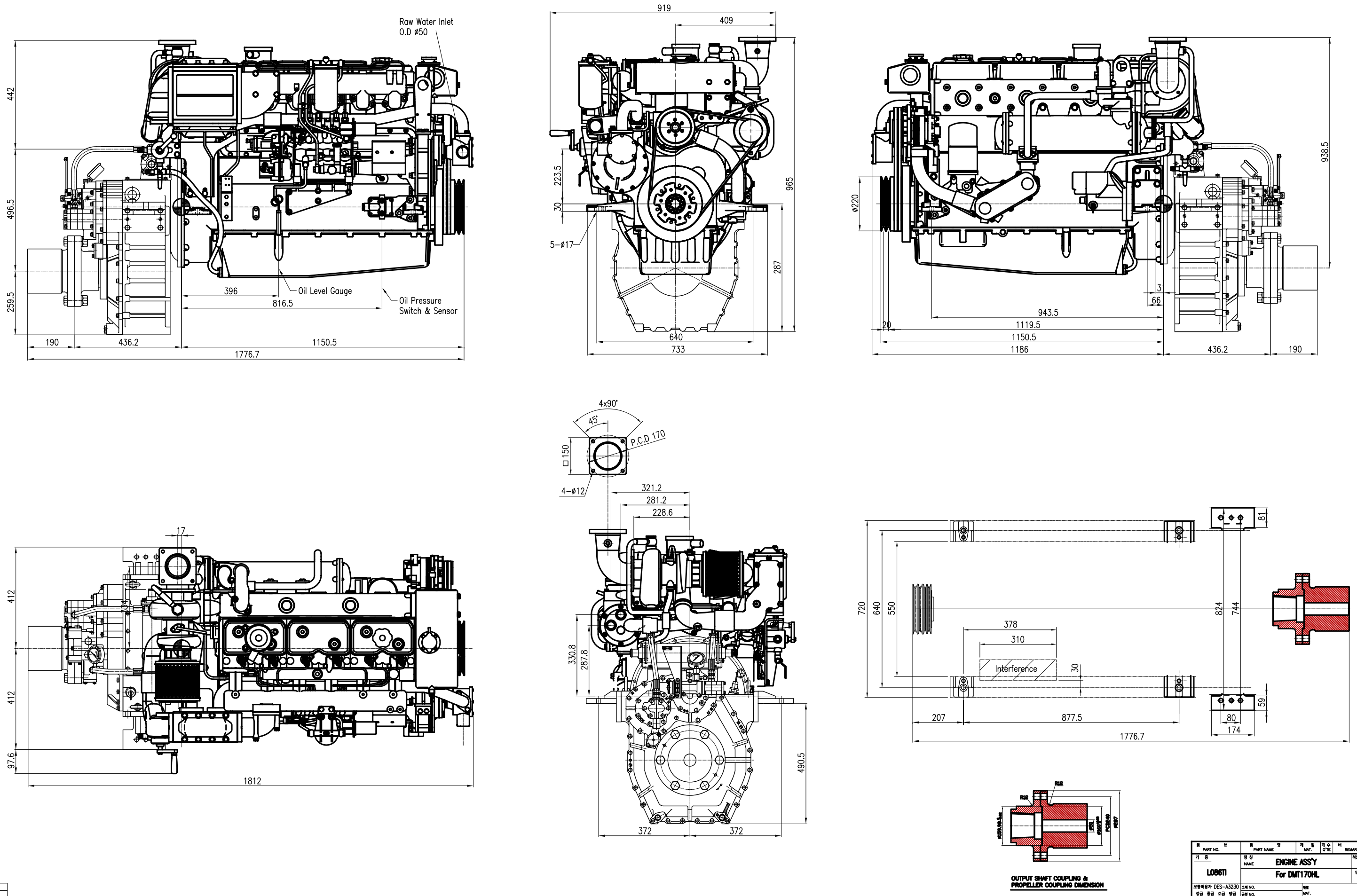

기 종	영 칭 NAME	ENGINE ASS'Y For DMT170HL	척도 SCALE 1/1
L086TI			단위 W.T
보통허용차 DES-A3230	소재 NO.		제로 MAT.
정급 중급 조급 별급	금형 NO.		
제도 SHLEE '10.06.22	설계 JILEE '07.03.27	관계도면 O 8	NO. 150109-10007
감도	승인		Doosan Infracore Co., Ltd. INCHON KOREA

3 각 법
3D ANGLE